CR166型端窗光电倍增管

V1.0.01

产品型号	光谱响应范围（nm）	峰值波长（nm）	阴极最小有效直径（mm）	光阴极材料	玻壳材料	倍增系统结构/级数	阴极光照灵敏度（μA/lm）		阴极蓝光灵敏度指数		阳极光照灵敏度（A/lm）（1500V）		暗电流[1]（nA）（1500V）		典型增益	阳极到阴极电压（V DC）	工作环境温度（℃）
	光谱响应		结构				灵敏度特性								其他		
							最小	典型	最小	典型	最小	典型	最大	典型		最大	
CR166-02	300-650	375	Φ15	高温双碱	硼硅玻璃	线性/10	20	40	4	6	10	-	20	0.1	-	1800	-30～+150
CR166-03							20	40	4	6	10	-	20	0.1	-	1800	-30～+175
CR166-02A	300-650	375	Φ15	高温双碱	硼硅玻璃	线性/10	20	40	4	6	10	-	20	0.1	-	1800	-30～+150
CR166-03A							20	40	4	6	10	-	20	0.1	-	1800	-30～+175

注1）：暗电流为避光30分钟后的测定值

正弦振动：20g　冲击：100g（11ms）

特点

- 耐高温性能好
- 能量分辨率好

应用

- 石油测井

典型坪曲线

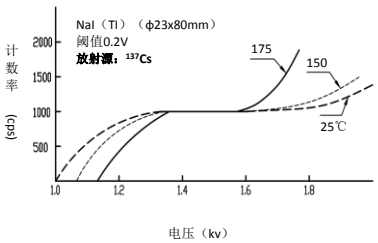

外形图（单位mm）

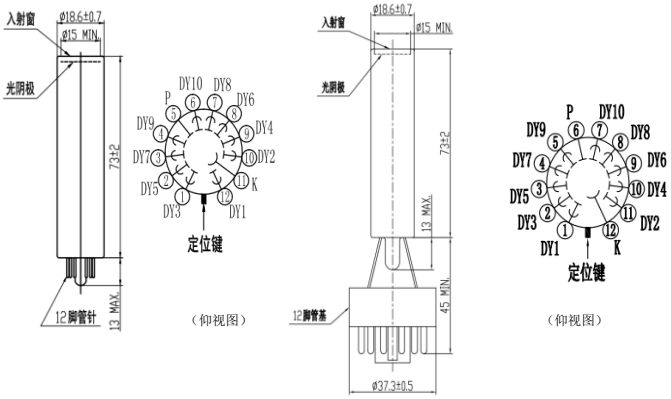

管座图（单位mm）

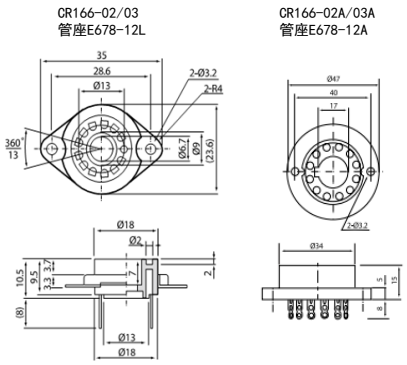

推荐电压分配比

K	Dy1	Dy2	Dy3	Dy4	Dy5	Dy6	Dy7	Dy8	Dy9	Dy10	P
2	1	1	1	1	1	1	1	1	1	1	

K:阴极　Dy:倍增极　P:阳极

顶点光电子商城
https://www.vertex-icbuy.com/